ΟΔΗΓΙΕΣ ΕΓΚΑΤΑΣΤΑΣΗΣ ΚΑΙ ΠΡΟΓΡΑΜΜΑΤΙΣΜΟΥ ΠΙΝΑΚΑ MPC-7075 ΓΙΑ ΑΝΟΙΓΟΜΕΝΕΣ ΠΟΡΤΕΣ 24 Vdc

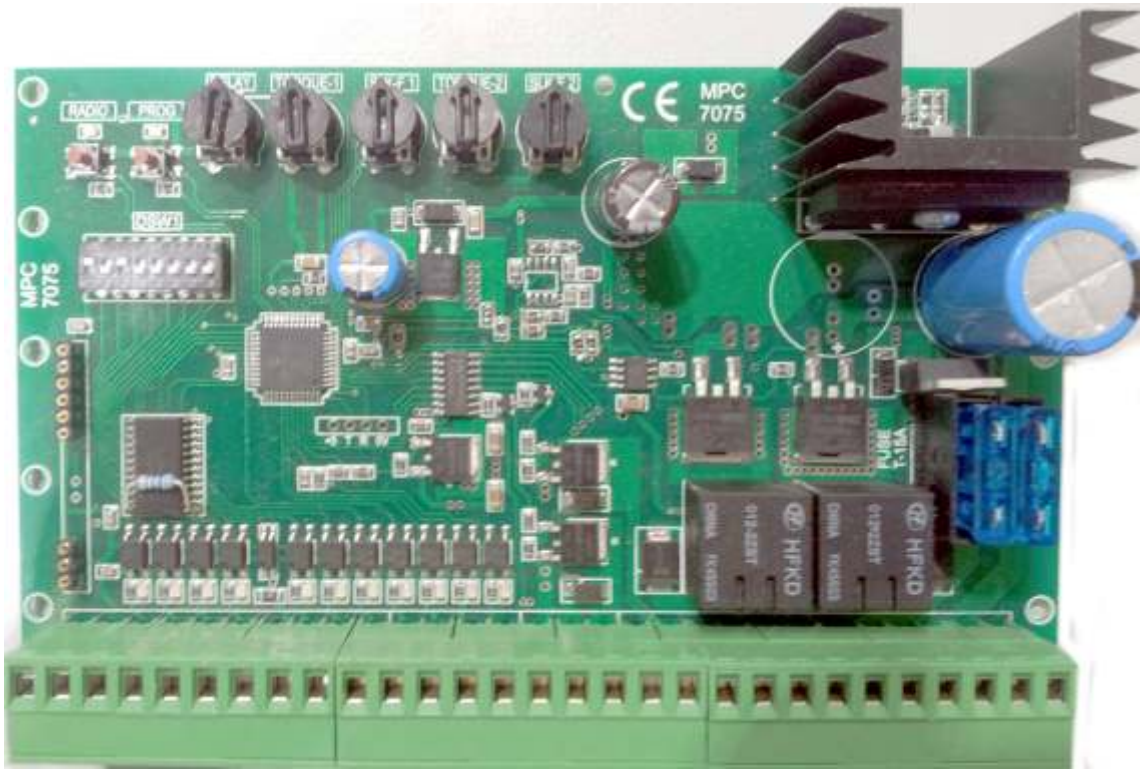

Πίνακας για ανοιγόμενες πόρτες MPC 7075

ΠΕΡΙΓΡΑΦΗ

TR1, TR2, TR3, TR4, TR5 = Ρυθμιστικά trimmers
DSW1 = Μικροδιακόπτες
DL1 – DL11 = Ενδεικτικά LED εισόδων
DLP1 - DPL2 = Ενδεικτικό LED προγραμματισμού
F1, F2 = Ασφάλειες 15A
M = Κλέμα εισόδων – εξόδων
CN1 = Δέκτης
K1 – K2 = Ρελέ
U1 = Μικροεπεξεργαστής
P1A = Μπουτόν προγραμματισμού διαδρομής
P2B = Μπουτόν προγραμματισμού τηλεχειριστήριων

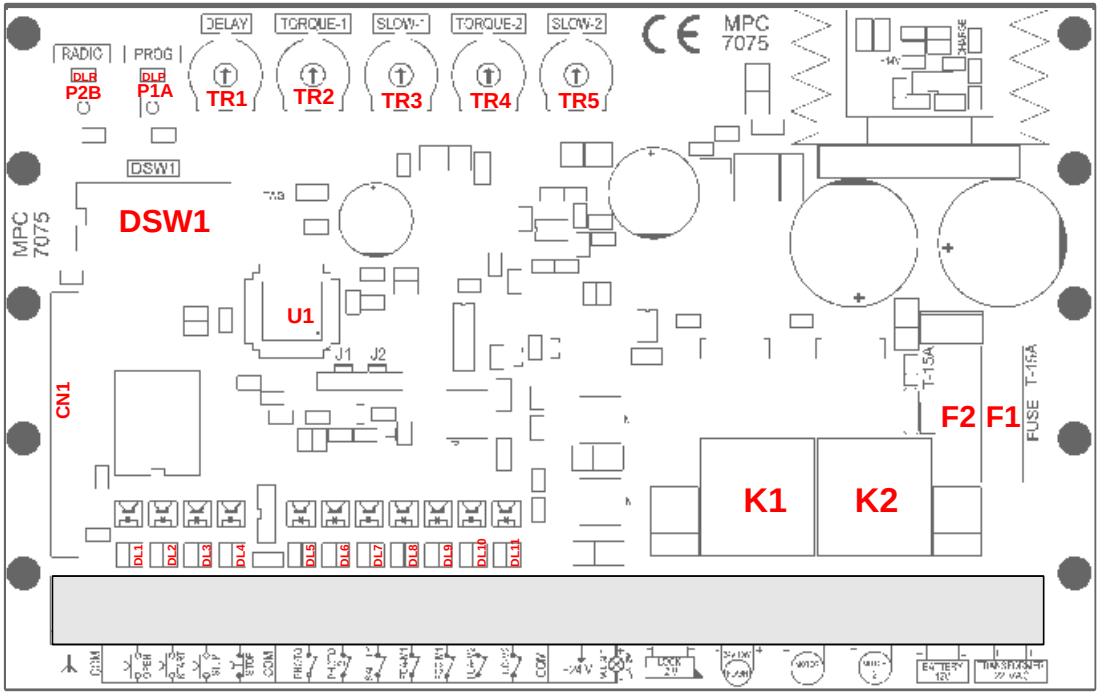

ΕΙΣΑΓΩΓΗ

Ο ηλεκτρονικός πίνακας 7075 μπορεί να χρησιμοποιηθεί για να ελέγξει δύο κινητήρες μίας διπλής ανοιγόμενης πόρτας 24 VDC.
Η μέγιστη κατανάλωση της συσκευής είναι 120 W 24 VDC. Ο προγραμματισμός των παραμέτρων πρέπει να πραγματοποιείται μετά την εγκατάσταση του συνόλου του εξοπλισμού.

ΠΡΟΕΙΔΟΠΟΙΗΣΗ

Το προϊόν πρέπει να εγκατασταθεί από εξειδικευμένο προσωπικό, το οποίο μπορεί να πραγματοποιεί τις εργασίες εγκατάστασης αυστηρά σύμφωνα με τους κανόνες ασφαλείας.
Το προϊόν δεν πρέπει να χρησιμοποιείται λανθασμένα ή για οποιουσδήποτε άλλο σκοπό για τόν οποίο δεν έχει σχεδιαστεί.
Πριν προχωρήσετε με την εγκατάσταση είναι απαραίτητο να διαβάσετε προσεκτικά τις οδηγίες χρήσης για να αποφύγετε τους κινδύνους για τους χρήστες ή καταστροφή του εξοπλισμού.
Είναι απαραίτητο για να τροφοδοτήσετε τον εξοπλισμό να χρησιμοποιήσετε 6A/30mA διαφορικό ρελέ διαρροής.
Πριν από κάθε εγκατάσταση ή εργασίες συντήρησης απενεργοποιήστε την παροχή ρεύματος προς τη συσκευή με το διπολικό διακόπτη.
Ο εξοπλισμός δεν πρέπει να αλλοιωθεί ή τροποποιηθεί με οποιονδήποτε τρόπο. Είναι απαραίτητο να απενεργοποιήσετε την παροχή ρεύματος στον εξοπλισμό πριν από την εγκατάσταση ή το άνοιγμα του κουτιού.
Ο κατασκευαστής διατηρεί το δικαίωμα να κάνει αλλαγές στο προϊόν χωρίς προειδοποίηση. Ως εκ τούτου αυτό το εγχειρίδιο μπορεί να μην αντιστοιχούν ακριβώς στις προδιαγραφές του προϊόντος.

DECLARATION OF CONFORMITY

AUTOTECH - G .KAPSALIS
8, Archimidous str. 12134 Peristeri Athens,
Greece, Tel: +302105780019, Fax: +302105785112
In accordance with the following directives:

- Radio & Telecommunications Terminal Equipment directive 1999/5/EC
- EN60950
- EN301489-1
- EN301489-3
- EN300220-3

CE

hereby declare that:
Product : AT8070 Remote Control Board for Opening Doors
Model : MPC7075
is in conformity with the applicable requirements of the following documents.

I hereby declare that the equipment named above has been designed to comply with the relevant sections of the above referenced specifications. The unit complies with all the applicable essential requirements of the directives mentioned.

Name: Apergis Antonios
Position: Technical Director
Peristeri, 28 November 2013

ΕΓΚΑΤΑΣΤΑΣΗ

Πριν την πραγματοποίηση των ηλεκτρικών συνδέσεων, είναι απαραίτητο να απενεργοποιήσετε την τροφοδοσία και να ρυθμίσετε την ροπή του κινητήρα στο ελάχιστο.
Χρησιμοποιήστε καλώδια με διατομή 0,5mm^2 για να κάνετε τις συνδέσεις με τα μπουτόν, τα φωτοκύτταρα και την παροχή ρεύματος 24V. Για συνδέσεις με την ηλεκτρική κλειδαριά, τα φώτα και τους κινητήρες, είναι αναγκαίο να χρησιμοποιήσετε καλώδια με διατομή τουλάχιστον 1,5mm^2.

Επαφές κλέμας M

⅄ (ANTENNA)	=	Κεραία
COM	=	Κοινό εισόδων και προειδοποιητικού φανού.
OPEN	=	Είσοδος μπουτόν N.O. (Μόνο Άνοιγμα)
START	=	Είσοδος μπουτόν N.O. (Άνοιγμα / Κλείσιμο)
ST.P	=	Είσοδος μπουτόν N.O. (Άνοιγμα πεζών)
STOP	=	Είσοδος μπουτόν N.C. (STOP)
COM	=	Κοινό εισόδων και προειδοποιητικού φανού.
PHOTO1	=	Είσοδος εντολής εξωτερικού φωτοκύτταρου N.C.
PHOTO2	=	Είσοδος εντολής εσωτερικού φωτοκύτταρου N.C.
SAFETY	=	Είσοδος επαφής ασφαλείας N.C.
FCA-M1	=	Τερματικός Ανοίγματος Μοτέρ-1
FCC-M1	=	Τερματικός Κλεισίματος Μοτέρ-1
FCA-M2	=	Τερματικός Ανοίγματος Μοτέρ-2
FCC-M2	=	Τερματικός Κλεισίματος Μοτέρ-2
COM	=	Κοινό εισόδων και προειδοποιητικού φανού.
+24V	=	Θετικό τροφοδοσίας 24Vdc για παρελκόμενα.
W.LIGHT / 24V 2W	=	Έξοδος προειδοποιητικού φανού 24Vdc 2W max.
-LOCK 12V	=	Έξοδος ηλεκτρικής κλειδαριάς 12Vac
+LOCK 12V	=	Έξοδος ηλεκτρικής κλειδαριάς 12Vac
-FLASH	=	Ηλεκτρικός φανός 24V 15 W max.
+FLASH	=	Ηλεκτρικός φανός 24V 15 W max.
+MOTOR 1	=	Έξοδος Μοτέρ-1 24Vdc
-MOTOR 1	=	Έξοδος Μοτέρ-1 24Vdc
+MOTOR 2	=	Έξοδος Μοτέρ-2 24Vdc
-MOTOR 2	=	Έξοδος Μοτέρ-2 24Vdc
+BATTERY	=	+ Σύνδεση μπαταρίας 12V/ 7-10Ah
-BATTERY	=	- Σύνδεση μπαταρίας 12V/ 7-10Ah
TRANSFORMER	=	Σύνδεση μετασχηματιστή 22V/120W / 50Hz
TRANSFORMER	=	Σύνδεση μετασχηματιστή 22V/120W / 50Hz

- Είναι απαραίτητο να τοποθετήσετε και να βιδώσετε σφιχτά τα καλώδια των σημάτων και ισχύως στην κλέμμα M. Γεφυρώστε τις N.C. εισόδους, όταν δεν τις χρησιμοποιείτε.

- Μην συνδέετε το flasher ή άλλα εξαρτήματα σε οποιαδήποτε είσοδο της κλέμμας, εκτός από εκείνες για τις οποίες έχουν σχεδιαστεί.

- Εάν μία από τις N.O. (START και S.TP) είναι κλειστή, ή μία από τις N.C. εισόδους είναι ανοικτή, το TEST_LED αναβοσβήνει γρήγορα. Σε αυτή την περίπτωση δεν είναι δυνατή για τη διεξαγωγή της διαδικασίας εκμάθησης διαδρομής.

ΤΡΟΠΟΙ ΛΕΙΤΟΥΡΓΙΑΣ

CONDOMINIUM AUTOMATIC:
Όταν η πόρτα είναι κλειστή ή κλείνει και πατήσετε το μπουτόν START τότε η πόρτα ανοίγει. Όταν η πόρτα ανοίγει η εντολή START αγνοείται, ενώ κατά τη φάση του αυτομάτου κλεισίματος γίνεται ανανέωση του χρόνου και επανεκκίνηση αυτής της φάσης. Όταν πατήσετε το START μετά από εντολή STOP, η πόρτα κλείνει.

SUPERAUTOMATIC:
Όταν η πόρτα είναι κλειστή ή κλείνει και πατήσετε το μπουτόν START τότε η πόρτα ανοίγει. Όταν η πόρτα ανοίγει και πατήσετε το μπουτόν START η πόρτα σταματάει το άνοιγμα . Κατά τη διάρκεια της φάσης του αυτομάτου κλεισίματος, πατώντας το μπουτόν START η πόρτα κλείνει. Όταν πατήσετε το START μετά από εντολή STOP, η πόρτα κλείνει.

AUTOMATIC:
Η πόρτα ανοίγει όταν η πατήσετε το μπουτόν START αν η πόρτα είναι κλειστή ή κλείνει. Η εντολή START αγνοείται, ενώ η πόρτα έχει ανοίξει, ενώ αν κατά τη φάση του αυτόματου κλεισίματος δώσετε εντολή START η πόρτα αρχίζει να κλείνει. Όταν πατήσετε το START μετά από εντολή STOP, η πόρτα κλείνει.

SEMIAUTOMATIC:
Με το μπουτόν START ελέγχετε το άνοιγμα, το κλείσιμο και το σταμάτημα της πόρτας. Όταν η πόρτα ανοίξει πρέπει να πατήσετε το μπουτόν START για να δώσετε εντολή κλεισίματος, σε αυτό το πρόγραμμα η φάση του αυτομάτου κλεισίματος είναι ανενεργή. Όταν η πόρτα ανοίγει και πατήσετε το μπουτόν START η πόρτα σταματάει και πρέπει να δώσετε δεύτερη εντολή για να αρχίσει το κλείσιμο. Αν το START πατηθεί κατά τη φάση κλεισίματος η κατεύθυνση της πόρτας αντιστρέφεται. Όταν πατήσετε το START μετά από εντολή STOP, η πόρτα κλείνει.

STEP BY STEP:
Όταν η πόρτα είναι κλειστή και πατήσετε το μπουτόν START, η πόρτα ανοίγει. Κατά την διάρκεια του ανοίγματος εάν πατηθεί το μπουτόν START η πόρτα σταματάει, στη συνέχεια πατώντας το START η πόρτα κλείνει, και πατώντας πάλι το START η πόρτα σταματάει. . Όταν πατήσετε το START μετά από εντολή STOP, η πόρτα κλείνει.

Επιλέξτε τον τρόπο λειτουργίας χρησιμοποιώντας τους μικροδιακόπτες 1,2,3 και 6, σε σχέση με τον παρακάτω πίνακα "ΕΠΙΛΟΓΗ ΤΡΟΠΟΥ ΛΕΙΤΟΥΡΓΙΑΣ" (μετά από κάθε αλλαγή του τρόπου λειτουργίας είναι απαραίτητο να βραχυκυκλώνετε το JR1 για λίγα δευτερόλεπτα, έτσι ώστε να επιτευχθεί η αλλαγή).

ΕΠΙΛΟΓΗ ΤΡΟΠΟΥ ΛΕΙΤΟΥΡΓΙΑΣ

Dip 1	Dip 2	Dip 3	Dip 6	Λειτουργία
OFF	OFF	OFF	OFF	Condominium automatic
OFF	OFF	ON	OFF	Condominium automatic + comfort (1)
OFF	ON	OFF	OFF	Superautomatic
OFF	ON	ON	OFF	Superautomatic + comfort (1)
ON	ON	OFF	OFF	Automatic
ON	ON	ON	OFF	Automatic + comfort (1)
ON	OFF	OFF	OFF	Semiautomatic
ON	OFF	ON	OFF	Step by Step
OFF	OFF	OFF	ON	Condominium automatic + photocell retrigger (2)
OFF	ON	OFF	ON	Superautomatic + photocell retrigger (2)
ON	ON	OFF	ON	Automatic + photocell retrigger (2)

(1) Η comfort λειτουργία επιτρέπει στην πόρτα να κλείσει 5 δευτερόλεπτα μετά από την εντολή που θα πάρουν τα φωτοκύτταρα, ανεξάρτητα από τον προγραμματισμένο χρόνο του αυτομάτου κλεισίματος.
(2) Η photocell retrigger μετά από εντολή που θα πάρουν τα φωτοκύτταρα κάνει ανανέωση του χρόνου αυτομάτου κλεισίματος.

ΡΥΘΜΙΣΕΙΣ

Μέσα από τους μικροδιακόπτες 4,5,7, και 8 είναι δυνατόν να ρυθμίσετε ορισμένες λειτουργίες του πίνακα:

Dip switch	Λειτουργία	ON	OFF
4	Preflashing	Ενεργοποιημένο	Απενεργοποιημένο
5	Ανάστροφη κίνηση	Ενεργοποιημένο	Απενεργοποιημένο
7	Λειτουργία Φανού	Λάμπα	Φάρος
8	Μέγιστη δύναμη στο τέλος του κλεισίματος	Ενεργοποιημένο	Απενεργοποιημένο

ΡΥΘΜΙΣΤΙΚΑ TRIMMER

Το TR1 ρυθμίζει το χρόνο του αυτομάτου κλεισίματος (ο χρόνος που η πόρτα παραμένει ανοικτή προτού κλείσει αυτόματα), ο οποίος κυμαίνεται από 1 έως 120 δευτερόλεπτα.

Το TR2 και το TR4 ρυθμίζει την ροπή των κινητήρων αντίστοιχα .

Το TR3 και το TR5 ρυθμίζει την ταχύτητα των φύλων όταν βρίσκεται σε λειτουργία αργής κίνησης, η οποία μπορεί να ρυθμίζεται σύμφωνα με τις παραμέτρους ασφαλείας.

Trimmer	Λειτουργία	Ευρος λειτουργίας
TR1	Αυτόματο κλείσιμο	1 – 120 δευτερόλεπτα
TR2	Ροπή μοτέρ-1	20 – 100 %
TR3	Αργή ταχύτητα μοτέρ-1	10 – 100 %
TR4	Ροπή μοτέρ-2	20 – 100 %
TR5	Αργή ταχύτητα μοτέρ-2	10 – 100 %

ΕΚΜΑΘΗΣΗ ΤΗΛΕΧΕΙΡΙΣΤΗΡΙΩΝ

Ο πίνακας MPC-7075 είναι εξοπλισμένος με ένα ενσωματωμένο δέκτη που μπορεί να απομνημονεύσει έως 128 τηλεχειριστήρια κυλιόμενου κωδικού ή ένα τηλεχειριστήριο σταθερού κωδικού.

Εκμάθηση τηλεχειριστηρίων για λειτουργία ολικού ανοίγματος της πόρτας.

Όταν η πόρτα είναι κλειστή, πατήστε το κουμπί RADIO και κρατήστε το πατημένο μέχρι το LED αρχίζει να αναβοσβήνει. Αφήστε το κουμπί RADIO Μέσα σε 10 δευτερόλεπτα, πατήστε το κουμπί του τηλεχειριστηρίου που θέλετε να προγραμματίσετε. Όταν ολοκληρωθεί η διαδικασία πρέπει να ανάψουν και να σβήσουν ταυτόχρονα LED και ο προειδοποιητικός φανός. Για τα τηλεχειριστήρια με κυλιόμενο κωδικό, επαναλάβετε τη διαδικασία για κάθε τηλεχειριστήριο που θέλετε να προγραμματίσετε. Για τηλεχειριστήρια με σταθερό κωδικό προγραμματίστε μόνο ένα και κάντε το αντιγραφή στα υπόλοιπα.

Εκμάθηση τηλεχειριστηρίων για λειτουργία ανοίγματος πεζών.

Όταν η πόρτα είναι κλειστή, πατήστε το κουμπί RADIO και κρατήστε το πατημένο έως ότου το LED αρχίζει να αναβοσβήνει, μην αφήσετε το κουμπί έως ότου το LED να αρχίσει να αναβοσβήνει γρηγορότερα. Αφήστε το κουμπί RADIO Μέσα σε 10 δευτερόλεπτα, πατήστε το κουμπί του τηλεχειριστηρίου που θέλετε να προγραμματίσετε. Όταν ολοκληρωθεί η διαδικασία πρέπει να ανάψουν και να σβήσουν ταυτόχρονα LED και ο προειδοποιητικός φανός. Για τα τηλεχειριστήρια με κυλιόμενο κωδικό, επαναλάβετε τη διαδικασία για κάθε τηλεχειριστήριο που θέλετε να προγραμματίσετε. Για τηλεχειριστήρια με σταθερό κωδικό προγραμματίστε μόνο ένα και κάντε το αντιγραφή στα υπόλοιπα.

Ολική διαγραφή τηλεχειριστηρίων

Όταν η πόρτα είναι κλειστή, πατήστε το κουμπί RADIO και κρατήστε το πατημένο μέχρι πότε το LED αρχίζει να αναβοσβήνει, μην αφήστε το κουμπί και περιμένετε μέχρι το LED να αναβοσβήσει γρηγορότερα, μην αφήστε το κουμπί και περιμένετε μέχρι το LED να αναβοσβήσει πολύ γρηγορότερα, μην αφήστε το κουμπί. Όταν ολοκληρωθεί η διαδικασία διαγραφής όλων των προγραμματισμένων τηλεχειριστηρίων πρέπει να ανάψουν και να σβήσουν ταυτόχρονα LED και ο προειδοποιητικός φανός.

ΣΥΝΤΗΡΗΣΗ

Υπάρχουν στον πίνακα δύο ασφάλειες μεγέθους 5 X 20 που προστατεύουν τη τροφοδοσία της πλακέτας. Οι ασφάλειες έχουν τις ακόλουθες τιμές:

F1 = 15A βραδείας

F2 = 15A βραδείας

Πριν από την αντικατάσταση των ασφαλειών είναι απαραίτητο να απενεργοποιήσετε την παροχή τροφοδοσίας. Η τιμή αυτών των ασφαλειών δεν πρέπει να τροποποιηθεί.

Δεν υπάρχει άλλο στοιχείο στον πίνακα που μπορεί να επισκευαστεί ή να αντικατασταθεί από το προσωπικό εγκατάστασης.

ΔΙΑΔΙΚΑΣΙΑ ΕΚΜΑΘΗΣΗΣ ΔΙΑΔΡΟΜΗΣ ΔΙΦΥΛΛΗΣ ΠΟΡΤΑΣ ΜΕ ΕΠΙΒΡΑΔΥΝΣΗ

- Ρυθμίστε τα trimmer TORQUE-1 και TORQUE-2 στον βαθμό που είναι αναγκαίο για να κινηθούν σωστά τα φύλλα της πόρτας και ρυθμίστε το trimmer SLOW-1 και SLOW-2 της επιβράδυνσης στο ελάχιστο που απαιτείται για να κινηθούν σωστά τα φύλλα της πόρτας
- Κλείστε την πόρτα εντελώς.
- Πατήστε το κουμπί εκμάθησης PROG για τουλάχιστον 3 δευτερόλεπτα.
- Το LED αρχίζει να αναβοσβήνει.
- Αφήστε το κουμπί PROG
- Πατήστε START: Το πρώτο φύλλο αρχίζει να ανοίγει σε κανονική ταχύτητα.
- Όταν αποφασίσετε να ξεκινήσετε την επιβράδυνση του πρώτου φύλλου πατήστε START: Η φάση της επιβράδυνσης ξεκίνησε.
- Όταν το πρώτο φύλλο έχει ανοίξει εντελώς, πιέστε το START: το δεύτερο φύλλο αρχίζει να ανοίγει σε κανονική ταχύτητα.
- Όταν αποφασίσετε να ξεκινήσετε την επιβράδυνση του δευτέρου φύλλου πατήστε START: Η φάση της επιβράδυνσης ξεκίνησε.
- Όταν το δεύτερο φύλλο έχει ανοίξει εντελώς, πιέστε το START: το δεύτερο φύλλο αρχίζει να κλείνει σε κανονική ταχύτητα.
- Όταν αποφασίσετε να ξεκινήσετε την επιβράδυνση του δευτέρου φύλλου πατήστε START: Η φάση της επιβράδυνσης ξεκίνησε.
- Όταν το δεύτερο φύλλο έχει κλείσει εντελώς, πιέστε το START: το πρώτο φύλλο αρχίζει να κλείνει σε κανονική ταχύτητα.
- Όταν αποφασίσετε να ξεκινήσετε την επιβράδυνση του πρώτου φύλλου πατήστε START: Η φάση της επιβράδυνσης ξεκίνησε.
- Όταν το πρώτο φύλλο έχει κλείσει εντελώς, πιέστε το START.
- Πατήστε START: το πρώτο φύλλο αρχίζει να ανοίγει και μόλις έχετε αποφασίσει ότι ο χρόνος καθυστέρησης μεταξύ των δύο φύλλων κατά το άνοιγμα είναι επαρκής πατήστε πάλι το START: το δεύτερο φύλλο αρχίζει να ανοίγει.
- Πατήστε START: το δεύτερο φύλλο αρχίζει να κλείνει και μόλις έχετε αποφασίσει ότι ο χρόνος καθυστέρησης μεταξύ των δύο φύλλων κατά το κλείσιμο είναι επαρκής πατήστε πάλι το START: το πρώτο φύλλο αρχίζει να κλείνει.
- Περιμένετε μέχρι το TEST LED σβήσει.
- Η διαδικασία εκμάθησης της διαδρομής ολοκληρώθηκε.
- Η επόμενη διαδρομή της πόρτας θα γίνει σύμφωνα με τις παραμέτρους που μόλις προγραμματίσατε.

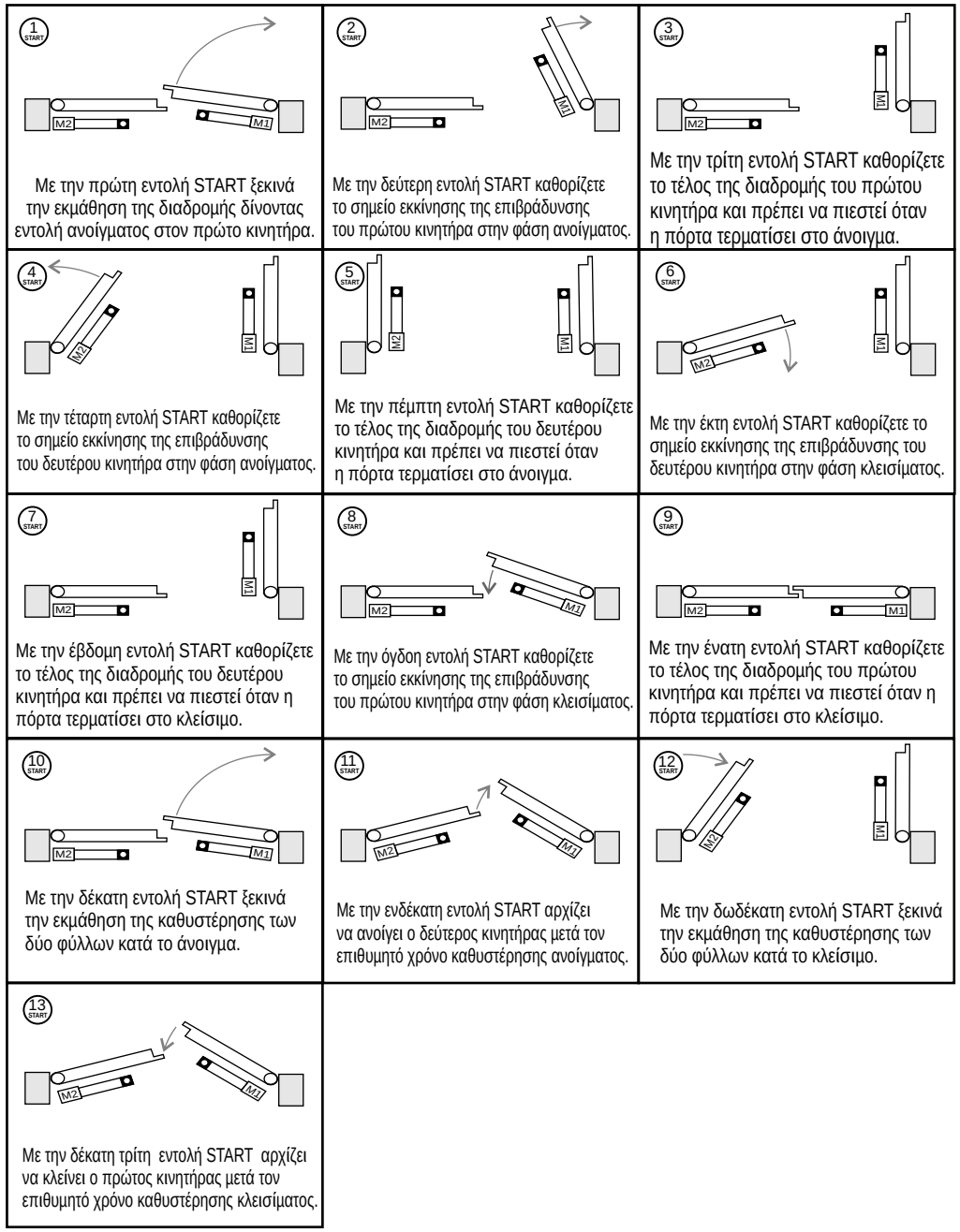

ΔΙΑΔΙΚΑΣΙΑ ΕΚΜΑΘΗΣΗΣ ΔΙΑΔΡΟΜΗΣ ΜΟΝΟΦΥΛΛΗΣ ΠΟΡΤΑΣ ΜΕ ΕΠΙΒΡΑΔΥΝΣΗ

- Ρυθμίστε το trimmer TORQUE-1 στον ελάχιστο βαθμό που είναι αναγκαίο για να κινηθεί σωστά το φύλλα της πόρτας και ρυθμίστε το trimmer SLOW-1 της επιβράδυνσης στο ελάχιστο που απαιτείται για να κινηθεί σωστά το φύλλο της πόρτας.
- Κλείστε την πόρτα εντελώς.
- Πατήστε το κουμπί εκμάθησης PROG μέχρι το LED να αρχίσει να αναβοσβήνει και μην αφήστε το κουμπί PROG μέχρι το LED να αρχίσει να αναβοσβήνει γρηγορότερα.
- Αφήστε το κουμπί PROG
- Πατήστε START: Το φύλλο αρχίζει να ανοίγει σε κανονική ταχύτητα.
- Όταν αποφασίσετε να ξεκινήσετε την επιβράδυνση του φύλλου πατήστε START: Η φάση της επιβράδυνσης ξεκίνησε.
- Όταν το φύλλο έχει ανοίξει εντελώς, πιέστε το START: το φύλλο αρχίζει να κλείνει σε κανονική ταχύτητα.
- Όταν αποφασίσετε να ξεκινήσετε την επιβράδυνση του φύλλου πατήστε START: Η φάση της επιβράδυνσης ξεκίνησε.
- Όταν το φύλλο έχει κλείσει εντελώς, πιέστε το START.
- Περιμένετε μέχρι το LED σβήσει.
- Η διαδικασία εκμάθησης της διαδρομής ολοκληρώθηκε.
- Η επόμενη διαδρομή της πόρτας θα γίνει σύμφωνα με τις παραμέτρους που μόλις προγραμματίσατε.

1 START 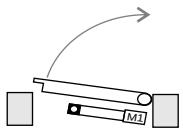 Με την πρώτη εντολή START ξεκινά την εκμάθηση της διαδρομής δίνοντας εντολή ανοίγματος στον κινητήρα.	2 START 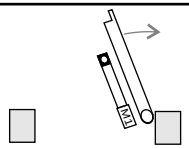 Με την δεύτερη εντολή START καθορίζετε το σημείο εκκίνησης της επιβράδυνσης του κινητήρα στην φάση ανοίγματος.
3 START 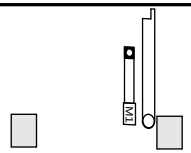 Με την τρίτη εντολή START καθορίζετε το τέλος της διαδρομής του κινητήρα και πρέπει να πιεστεί όταν η πόρτα τερματίσει στο άνοιγμα.	4 START 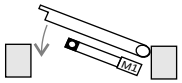 Με την τέταρτη εντολή START καθορίζετε το σημείο εκκίνησης της επιβράδυνσης του κινητήρα στην φάση κλεισίματος.
5 START 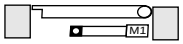 Με την πέμπτη εντολή START καθορίζετε το τέλος της διαδρομής του κινητήρα και πρέπει να πιεστεί όταν η πόρτα τερματίσει στο κλείσιμο.	

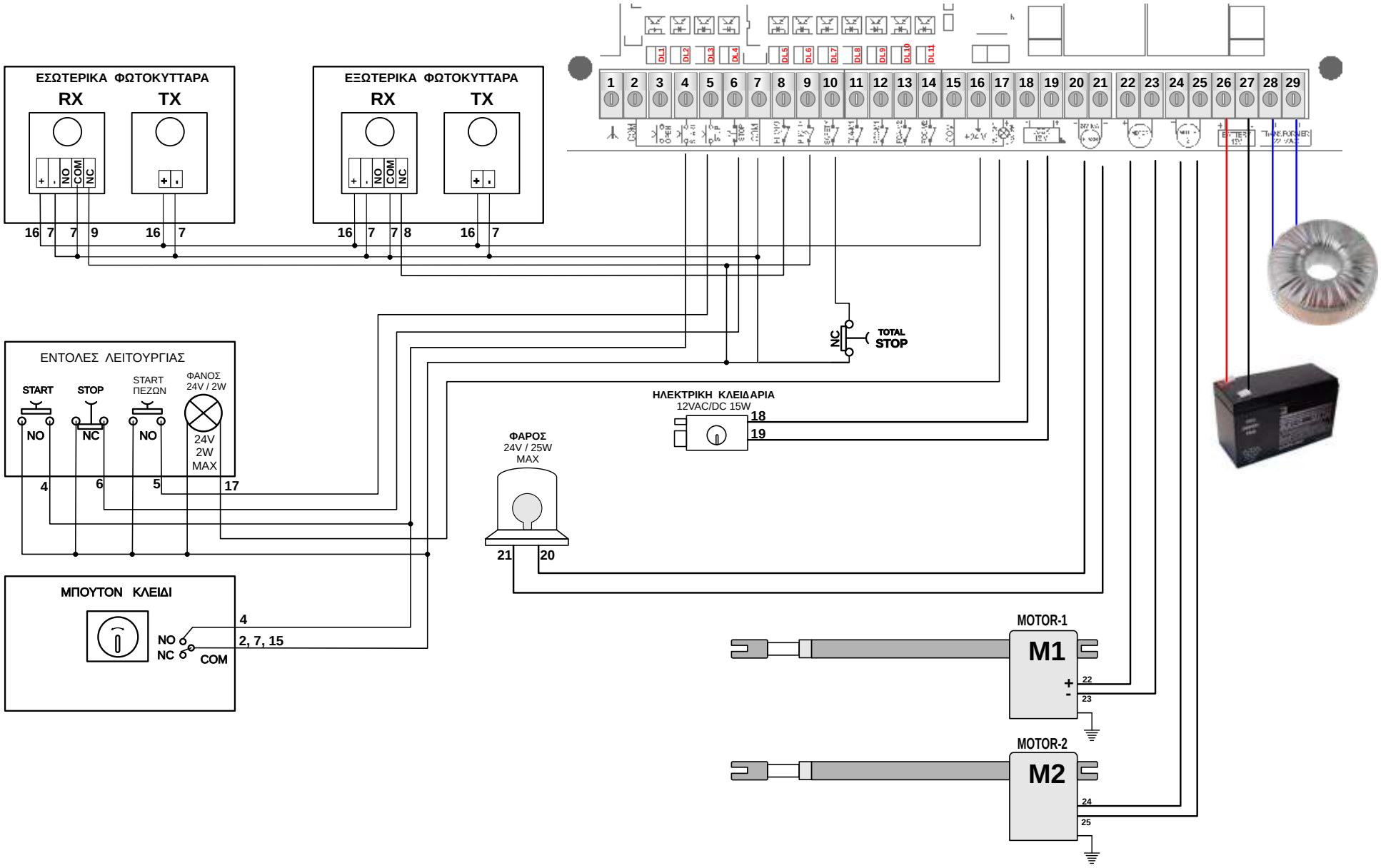
ΕΣΩΤΕΡΙΚΑ ΦΩΤΟΚΥΤΤΑΡΑ
RX
TX
NO
COM
NC
16 7 7 9
16 7
ΕΞΩΤΕΡΙΚΑ ΦΩΤΟΚΥΤΤΑΡΑ
RX
TX
NO
COM
NC
16 7 7 8
16 7
1 2 3 4 5 6 7 8 9 10 11 12 13 14 15 16 17 18 19 20 21 22 23 24 25 26 27 28 29
NC
TOTAL STOP
ΕΝΤΟΛΕΣ ΛΕΙΤΟΥΡΓΙΑΣ
START
STOP
START ΠΕΖΩΝ
ΦΑΝΟΣ 24V / 2W
NO
NC
NO
24V 2W MAX
4
6
5
17
ΗΛΕΚΤΡΙΚΗ ΚΛΕΙΔΑΡΙΑ
12VAC/DC 15W
18
19
ΦΑΡΟΣ
24V / 25W MAX
21
20
ΜΠΟΥΤΟΝ ΚΛΕΙΔΙ
NO
NC
COM
4
2, 7, 15
MOTOR-1
M1
+
-
22
23
MOTOR-2
M2
24
25